sapa:

Soluções de **Alumínio** para Arquitectura

CIRCULAÇÃO FORÇADA SAPA 300 Litros

Produto certificado Solarkeymark

- QUALIDADE
- ECONOMIA
- EFICIÊNCIA
- FIABILIDADE
- GARANTIA
- MANUTENÇÃO REDUZIDA

DESCRIÇÃO

O sistema Circulação Forçada SAPA 300 destina-se a produção de águas quentes sanitárias com um consumo até 300 litros por dia, ideal para uma família até 6 pessoas. Este sistema é constituído por dois colectores solares, um depósito vertical de 300 litros com dois permutadores internos (com para apoio com caldeira), grupo hidráulico e de controlo, vaso de expansão, acessórios de ligação, vaso de expansão interno e válvula misturadora. Opcionalmente, o depósito pode ser equipado opcionalmente com uma resistência eléctrica de apoio de 2,5 kW, com termóstato.

FUNCIONAMENTO

O sistema Circulação Forçada SAPA 300 é um sistema simples de instalar e de manusear. O depósito incorpora o grupo de bombagem e de controlo. O funcionamento do grupo de bombagem é gerido pelo controlador de forma automática, sem qualquer intervenção do utilizador final. O controlador mede em contínuo as temperaturas da zona superior do colector e da zona inferior do depósito. Quando a temperatura no colector é superior à temperatura do depósito, o controlador coloca em funcionamento o grupo de bombagem. Quando o diferencial entre as duas temperaturas se reduzir até ao valor predeterminado, o controlador ordena a paragem do grupo de bombagem.

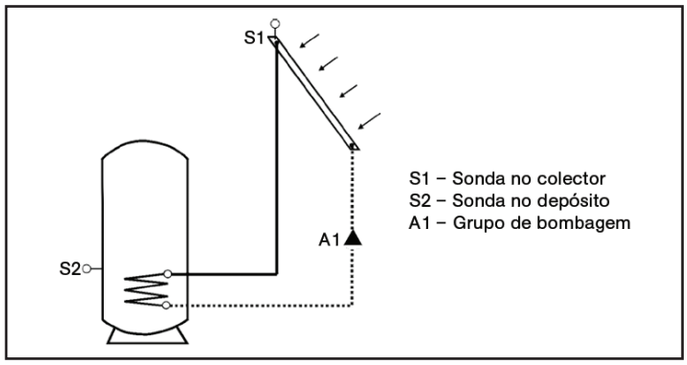

O circuito primário, dado a sua exposição exterior, é preenchido com uma mistura anticongelante. Esta mistura anticongelante, além de proteger o circuito primário em caso de temperaturas exteriores negativas, tem propriedades anticorrosivas, prolongando a vida útil do equipamento. O circuito primário do sistema Circulação Forçada SAPA 300 é independente do circuito de águas de consumo, impossibilitando a mistura de fluidos entre os dois circuitos.

Em caso de a radiação solar ser insuficiente ou indisponível, poderá ser colocado adicionalmente uma resistência de apoio eléctrica de 2500 W no interior do depósito acumulador, que será controlada por um termóstato.

O sistema Ciculação Forçada SAPA 300 dispõe das seguintes garantias contra defeitos de fabrico:

- 10 anos para os colectores solares;
- 5 anos para o depósito;
- 2 anos para o grupo hidráulico e de controlo;
- 2 anos para a resistência eléctrica (fornecimento opcional);
- 2 anos para outros equipamentos.

CARACTERÍSTICAS TÉCNICAS

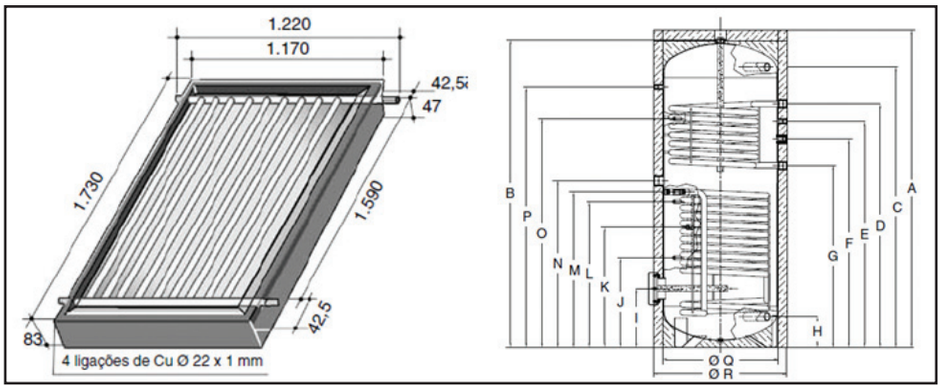

Dimensões (mm):			
A	1.706	J	429
B	1.675	K	654
C	1.609	L	749
D	1.294	M	804
E	1.209	N	914
F	1.111	O	1.221
G	979	P	1.384
H	67	OQ	500
I	258	OR	610

CARACTERÍSTICAS GERAIS DO COLECTOR:

Dimensões do colector:	1.730 x 1.170 x 83
Peso do colector (vazio):	33 kg
Capacidade do colector (1 un):	1,5 litros
Superfície total do colector:	2,03 m^2
Superfície de abertura do colector:	1,92 m^2
Superfície do absorvedor:	1,84 m^2
Temperatura de estagnação:	234 ºC
Rendimento óptico do colector:	76 %
Coeficiente de perdas a1:	3,191 W/m^2 K
Coeficiente de perdas a2:	0,025 W/m^2 K^2
Pressão máxima no circuito primário:	2,5 bar (rel.)
Ligações:	4 ligações em cobre DN22 x 1 mm

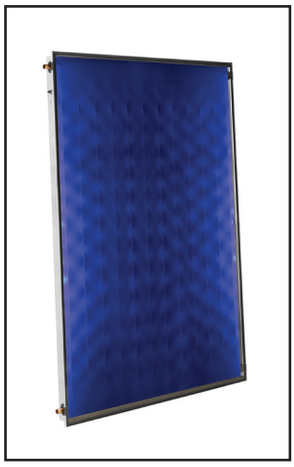

CARACTERÍSTICAS DO DEPÓSITO:

Material do acumulador:	Aço esmaltado
Isolamento e espessura:	Espuma de poliuretano, com 50 mm de espessura
Capacidade do circuito primário:	9,5 litros
Capacidade do circuito secundário:	300 litros
Pressão máxima no circuito secundário:	10 bar (rel.)
Ligações:	1”
Peso sem água:	120 kg
Peso total em funcionamento:	420 kg

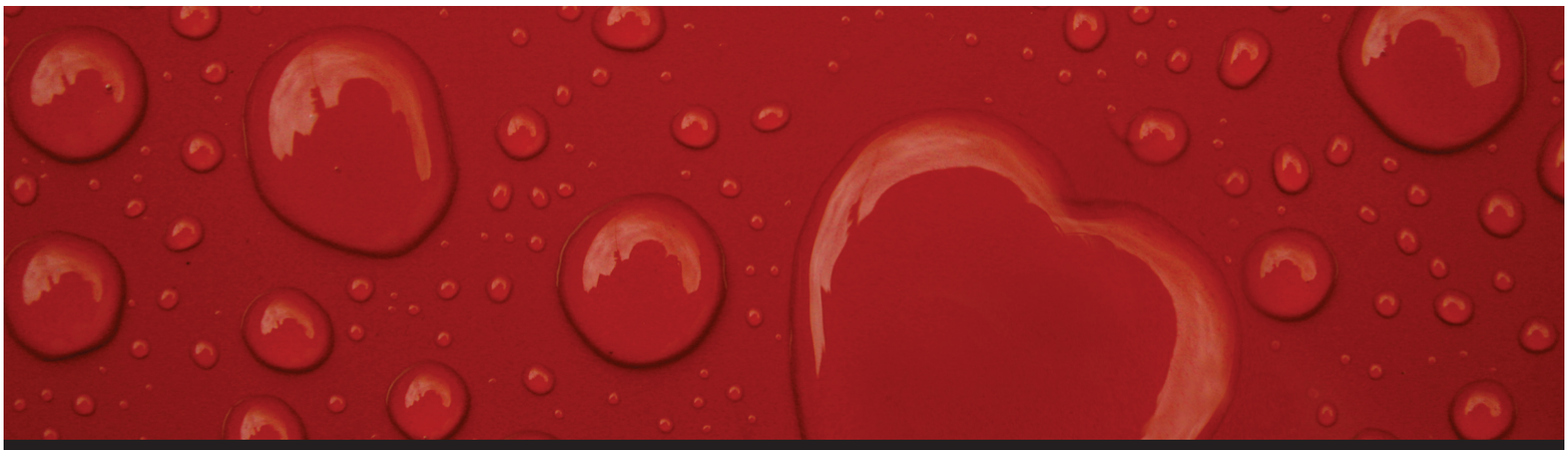

Sapa Building System Portugal
Sintra Business Park - Zona Industrial da Abrunheira, Edifício 2 - 1º A - 2710-089 Sintra
Tel (+351) 219 252 600 | Fax (+351) 219 252 699
info.geral.pt@sapagroup.com | www.sapa.pt